Оптоэлектронные датчики

BOS 21M-PA-RH22-S4
Код заказа: BOS01Z8

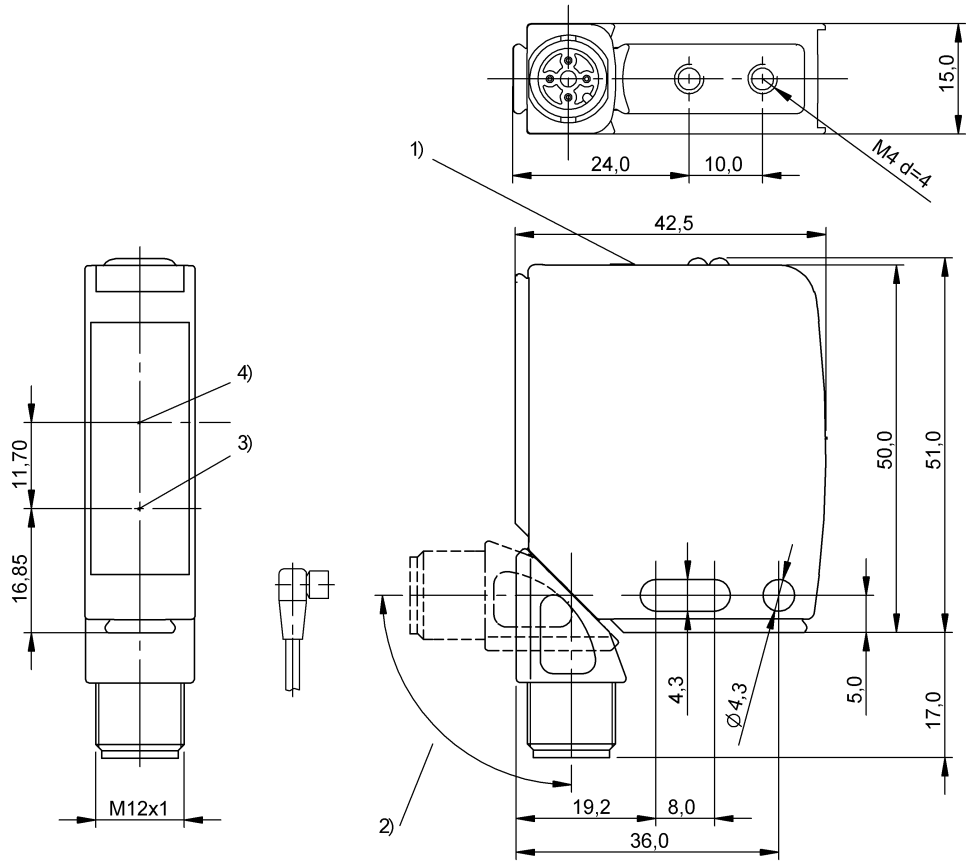

1) Панель индикации и управления, 2) Поворачивается на 270°, 3) Оптическая ось, передатчик, 4) Оптическая ось, приемник

Basic features

Базовый стандарт	IEC 60947-5-2
Принцип действия	Оптоэлектронный датчик
Разрешение на эксплуатацию/ конформность	CE UKCA cULus WEEE
Серия	21M
Форма	квадр. Разъем поворотный

Display/Operation

Возможность регулировки	Дальность срабатывания (Sn)
Задатчик	incremental encoder
Индикация	Работа – СД зеленый СД желтый: прием света Предельный диапазон – СД желтый, мигает Ошибка – СД желтый, мигает

Electrical connection

Защита от короткого замыкания	да
Защита от переполюсовки	да
Контакты, защита поверхности	позолоченный
Разъем	Штекерный разъем, M12x1-Штекер, 4-конт.
С защитой от неправильного подключения	да

Оптоэлектронные датчики

BOS 21M-PA-RH22-S4
Код заказа: BOS01Z8

BALLUFF

Electrical data

Емкость нагрузки, макс., при Ue	0.07 µF
Задержка включения Ton, макс.	1 мс
Задержка выключения toff, макс.	1 мс
Задержка готовности Tv, макс.	200 ms
Категория применения	=-13
Класс защиты	II
Остаточная волнистость, макс. (% от Ue)	15 %
Остаточный ток Ir, макс.	500 µA
Падение напряжения Ud, макс., при Ie	2 V
Рабочее напряжение Ub	10...30 VDC
Расчетное напряжение изоляции Ui	250 V AC
Расчетное рабочее напряжение Ue=	24 V
Расчетный рабочий ток Ie	100 mA
Ток холостого хода Io, макс. при Ue	20 mA
Частота переключения	500 Гц

Environmental conditions

EN 60068-2-27, ударная нагрузка	Полусинус, 30 g_n, 11 мс, 3x6
EN 60068-2-6, вибрация	10…55 Гц, амплитуда 1 мм, 3x30 мин
Степень загрязнения	3
Степень защиты	IP67
Температура окружающей среды	-5...55 °C

Functional safety

MTTF (40°C)	301 a

Interface

Переключающий выход	PNP Замыкающий контакт (NO) PNP Размыкающий контакт (NC) Контакты 4–2

Material

Активная поверхность, материал	Стекло
Защита поверхности	с порошковым покрытием
Материал корпуса	цинк, Литье под давлением, с порошковым покрытием Алюминий

Mechanical data

Крепление	Винт M4
Размеры	15 x 51 x 42.5 mm

Optical features

Вид излучения	СД красного света
Длина волны	650 nm
Оптическая особенность	Подавление заднего фона
Посторонний свет, макс.	10000 Lux
Принцип действия, оптич.	Оптический щуп, триангуляция
Размер светового пятна	6 x 6 mm при 200 мм
Светодиодная группа по IEC 62471	Свободная группа
Функция переключения, оптич.	срабатывание на освещение / на затемнение
Характеристика струи	Фокус типов. при 200 мм

Range/Distance

Гистерезис H, макс. (% от Sr)	5.0 %
Дальность действия	1...400 мм
Отклонение расстояния 18%, макс. (% от Sr)	8 %
Стабильность повторяемости, макс. (% от Sr)	1.0 %
Температурный дрейф, макс. (% от Sr)	10 %
Условное расстояние переключения sn	400 mm, регулируется

Remarks

Комплектующие заказываются отдельно.
Подробная информация: см. Руководство по эксплуатации.
Только для областей применения по NFPA 79 (машины с напряжением питания до 600 В). Для подключения устройства нужно использовать кабель R/C (CYJV2) с подходящими характеристиками.
Базовый объект (измерительная пластина): серый лист, 100 x 100, 90
% отражение, осевое приближение.
После устранения перегрузки датчик снова готов к работе.
Дополнительная информация по MTTF или B10d содержится в сертификате MTTF / B10d

Указанное значение MTTF / B10d не гарантирует каких-либо свойств и/или срока службы; речь идет только об экспериментальных данных, не имеющих обязательного характера. Эти данные не продлевают срок давности по гарантийным претензиям и не влияют на него каким-либо иным образом.

Connector Drawings

Wiring Diagrams (Schematic)

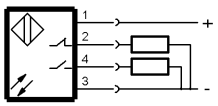

Technical Drawings

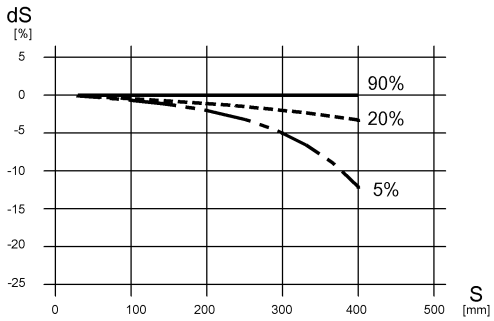

Help Views

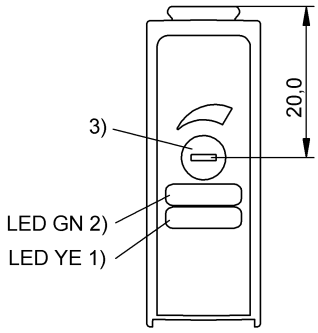

1) Функция выхода / сбой
2) Напряжение питания / короткое замыкание
3) Sn

Opto Symbols