Оптоэлектронные датчики

# BOS 23K-PA-RH10-S4
# Код заказа: BOS01FL

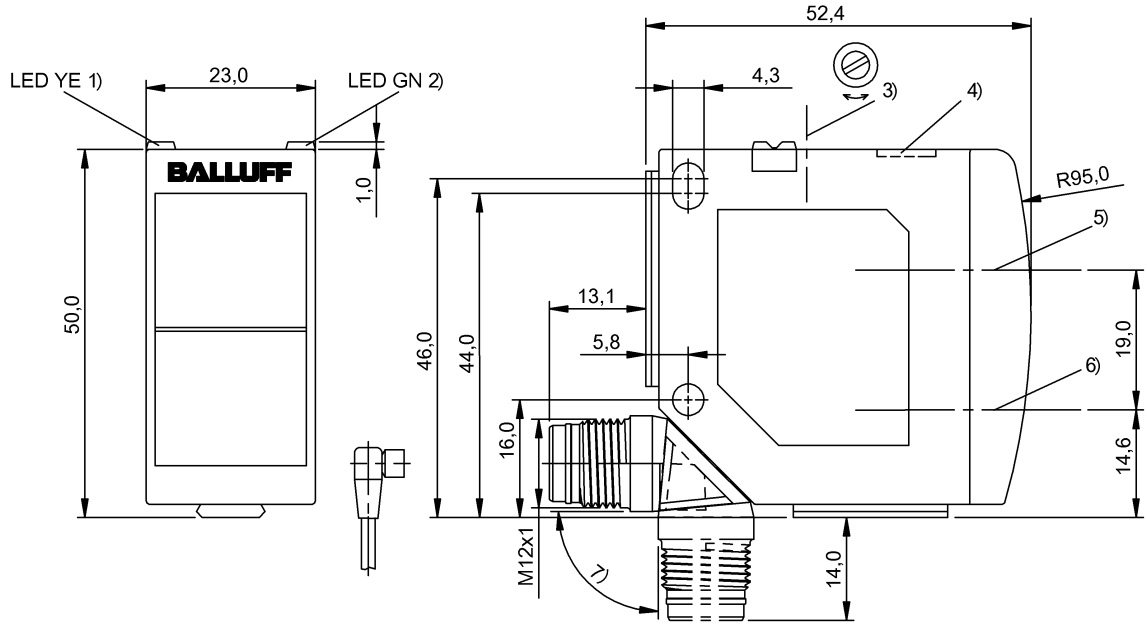


1) Функция выхода / сбой, 2) Напряжение питания, 3) Sn, 4) Столб. индик. дальности срабатывания, 5) Оптическая ось, приемник, 6) Оптическая ось, передатчик, 7) Поворачивается на 270°

## Basic features

| | |
|---|---|
| Базовый стандарт | IEC 60947-5-2 |
| Принцип действия | Оптоэлектронный датчик |
| Разрешение на эксплуатацию/ конформность | CE<br>Ecolab<br>cULus<br>WEEE |
| Серия | 23K |
| Форма | квадр.<br>Разъем поворотный |

## Display/Operation

| | |
|---|---|
| Возможность регулировки | Дальность срабатывания (Sn) |
| Задатчик | Регулировочный винт |
| Индикация | Функция выхода – СД желтый<br>СД зеленый: рабочее напряжение<br>Ошибка – СД желтый, мигает<br>Дальность срабатывания - столбиковый индикатор |

## Electrical connection

| | |
|---|---|
| Защита от короткого замыкания | да |
| Защита от переполюсовки | да |
| Разъем | Штекерный разъем, M12x1-Штекер, 4-конт. |
| С защитой от неправильного подключения | да |

Оптоэлектронные датчики

# BOS 23K-PA-RH10-S4
# Код заказа: BOS01FL

## Electrical data

| | |
|---|---|
| Задержка включения Ton, макс. | 0,83 мс |
| Задержка выключения toff, макс. | 0,83 мс |
| Задержка готовности Tv, макс. | 300 ms |
| Категория применения | =-13 |
| Класс защиты | II |
| Остаточная волнистость, макс. (% от Ue ) | 10 % |
| Остаточный ток Ir, макс. | 50 µA |
| Падение напряжения Ud, макс., при Ie | 2 V |
| Предельная энергетическая дальность действия | 1200 mm |
| Рабочее напряжение Ub | 10...30 VDC |
| Расчетное напряжение изоляции Ui | 75 V DC |
| Расчетное рабочее напряжение Ue= | 24 V |
| Расчетный рабочий ток Ie | 100 mA |
| Ток холостого хода Io, макс. при Ue | 30 mA |
| Частота переключения | 600 Гц |

## Environmental conditions

| | |
|---|---|
| EN 60068-2-27, ударная нагрузка | Полусинус, 30 $g_n$, 11 мс, 3x6 |
| EN 60068-2-6, вибрация | 10...55 Гц, амплитуда 0,5 мм, 3x30 мин |
| Степень защиты | IP6x |
| Степень защиты согласно DIN 40050 | IPx9K |
| Температура окружающей среды | -20...60 °C |

## Functional safety

| | |
|---|---|
| MTTF (40°C) | 441 a |

## Interface

| | |
|---|---|
| Переключающий выход | PNP Замыкающий контакт (NO) PNP Размыкающий контакт (NC) Контакты 4–2 |

## Material

| | |
|---|---|
| Активная поверхность, материал | PMMA |
| Материал корпуса | PC ABS |

## Mechanical data

| | |
|---|---|
| Крепление | Винт M4 |
| Макс. момент затяжки | 1.5 Nm |
| Размеры | 23 x 51 x 52,4 мм |

## Optical features

| | |
|---|---|
| Вид излучения | СД красного света |
| Длина волны | 640 nm |
| Оптическая особенность | Подавление заднего фона |
| Посторонний свет, макс. | 5000 Lux |
| Принцип действия, оптич. | Оптический щуп, триангуляция |
| Размер светового пятна | 15 x 15 mm в фокусе |
| Светодиодная группа по IEC 62471 | Свободная группа |
| Функция переключения, оптич. | срабатывание при освещении срабатывание при затемнении |
| Характеристика струи | Фокус типов. при 500 мм |

## Range/Distance

| | |
|---|---|
| Гистерезис H, макс. (% от Sr) | 4.0 % |
| Дальность действия | 3...800 мм |
| Отклонение расстояния 18%, макс. (% от Sr) | 15 % |
| Условное расстояние переключения sn | 800 mm, регулируется |

## Remarks

После устранения перегрузки датчик снова готов к работе.
Комплектующие заказываются отдельно.
Подробная информация: см. Руководство по эксплуатации.
Базовый объект (измерительная пластина): серый лист, 200 x 200, 90 % отражение, осевое приближение.

Дополнительная информация по MTTF или B10d содержится в сертификате MTTF / B10d

Указанное значение MTTF / B10d не гарантирует каких-либо свойств и/или срока службы; речь идет только об экспериментальных данных, не имеющих обязательного характера. Эти данные не продлевают срок давности по гарантийным претензиям и не влияют на него каким-либо иным образом.

## Connector Drawings

## Wiring Diagrams (Schematic)

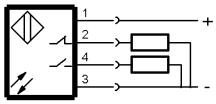


## Opto Symbols