Оптоэлектронные датчики

BOD 37M-LB01-S92
Код заказа: BOD001W

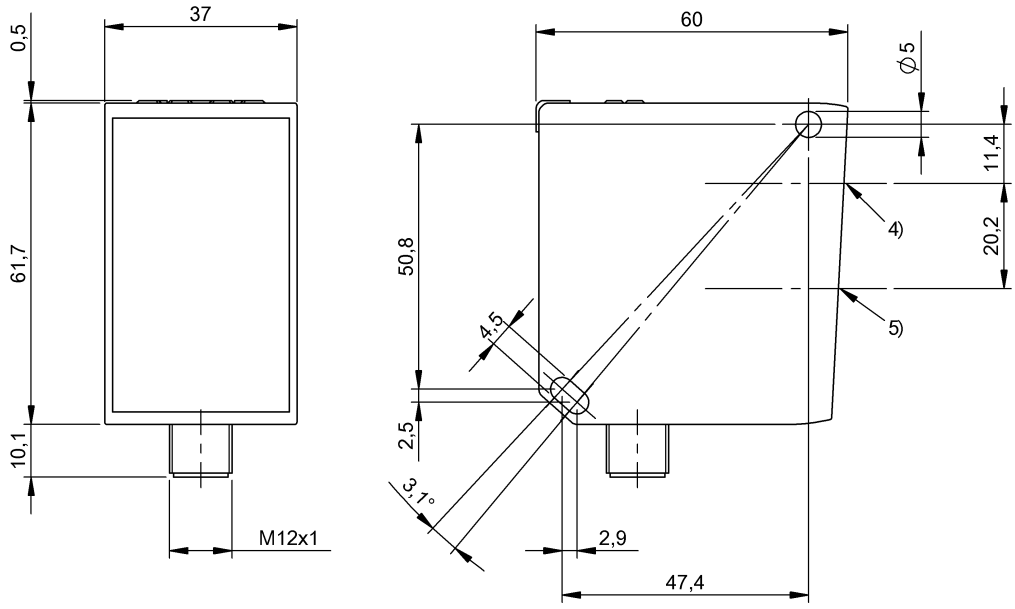

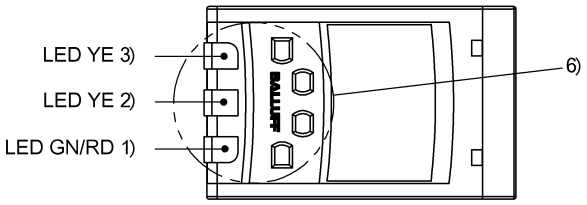

1) Напряжение питания / сбой, 2) Точка переключения Q2, 3) Точка переключения Q1, 4) Оптическая ось, передатчик, 5) Оптическая ось, приемник, 6) Панель индикации и управления

Basic features

Базовый стандарт	IEC 60947-5-2, IEC 60947-5-7
Принцип действия	Оптоэлектронный датчик расстояния
Разрешение на эксплуатацию/ конформность	CE UKCA cULus WEEE
Серия	37M
Форма	квадр. Разъем 90°

Display/Operation

Возможность регулировки	Заводская настройка (сброс) Дальность срабатывания, 2 значения Коммутирующий выход Q
Задатчик	Кнопка (4x)
Индикация	СД зеленый: рабочее напряжение Режим запоминания – СД желтый, мигает Объект вне диапазона – СД красный

Electrical connection

Защита от короткого замыкания	да
Защита от переполюсовки	да
Разъем	Штекерный разъем, M12x1-Штекер, 5-конт.

Оптоэлектронные датчики

BOD 37M-LB01-S92
Код заказа: BOD001W

Electrical data

Емкость нагрузки, макс., при Ue	0.5 µF
Остаточный ток Ir, макс.	400 µA
Рабочее напряжение Ub	19.2...28.8 VDC
Расчетное напряжение изоляции Ui	500 V AC
Расчетное рабочее напряжение Ue=	24 V
Расчетный рабочий ток Ie	100 mA
Сопротивление нагрузки RL, макс. (аналог. I)	500 Ом
Ток холостого хода Io, макс. при Ue	120 mA
Частота переключения	15 Гц

Environmental conditions

EN 60068-2-27, ударная нагрузка	Полусинус, 30 g_n, 11 мс, 3x6
EN 60068-2-6, вибрация	10...55 Гц, амплитуда 0,5 мм, 3x30 мин
Степень защиты	IP67
Температура окружающей среды	-15...50 °C

Functional safety

MTTF (40°C)	68 a

Interface

Аналоговый выход	Аналог., ток 4...20 мА
Выходная характеристика	линейно нарастающий / затухающий
Переключающий выход	2x PNP/NPN/противофазн. Замыкающий контакт/ размыкающий контакт (NO/NC)

Material

Активная поверхность, материал	PMMA
Материал корпуса	цинк, Литье под давлением

Mechanical data

Крепление	Винт M4
Размеры	60 x 37 x 72,3 мм

Optical features

Вид излучения	Лазер, красный свет
Длина волны	658 nm
Длительность импульса t, макс.	0.004 µs
Класс лазера по IEC 60825-1	2
Посторонний свет, макс.	40000 Lux
Принцип действия, оптич.	Измерение времени прохождения света
Размер светового пятна	Ø 15 mm при 8 м
Средняя мощность Po, макс.	1 mW
Функция переключения, оптич.	срабатывание на освещение / на затемнение
Характеристика струи	Коллимация

Range/Distance

Гистерезис H, макс. (% от Sr)	0.2 %
Дальность действия	200...10000 мм
Разрешение	≤ 1.0 mm
Точность	±0.1 % FS
Точность воспроизведения	0.01 % FS
Условное расстояние переключения sn	10 m, регулируется

Remarks

Подробная информация: см. Руководство по эксплуатации.

Дополнительная информация по MTTF или B10d содержится в сертификате MTTF / B10d

Указанное значение MTTF / B10d не гарантирует каких-либо свойств и/или срока службы; речь идет только об экспериментальных данных, не имеющих обязательного характера. Эти данные не продлевают срок давности по гарантийным претензиям и не влияют на него каким-либо иным образом.

Connector Drawings

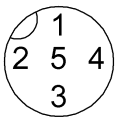

Wiring Diagrams (Schematic)

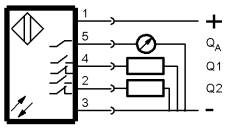

Opto Symbols

Warning Symbols

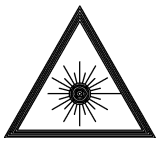

ЛАЗЕРНОЕ ИЗЛУЧЕНИЕ – НЕ СМОТРЕТЬ НА ИСТОЧНИК ЛУЧА!

КЛАСС ЛАЗЕРА 2 по IEC60825-1: 2003-10