Оптоэлектронные датчики

BOD 23K-LI01-S4
Код заказа: BOD0020

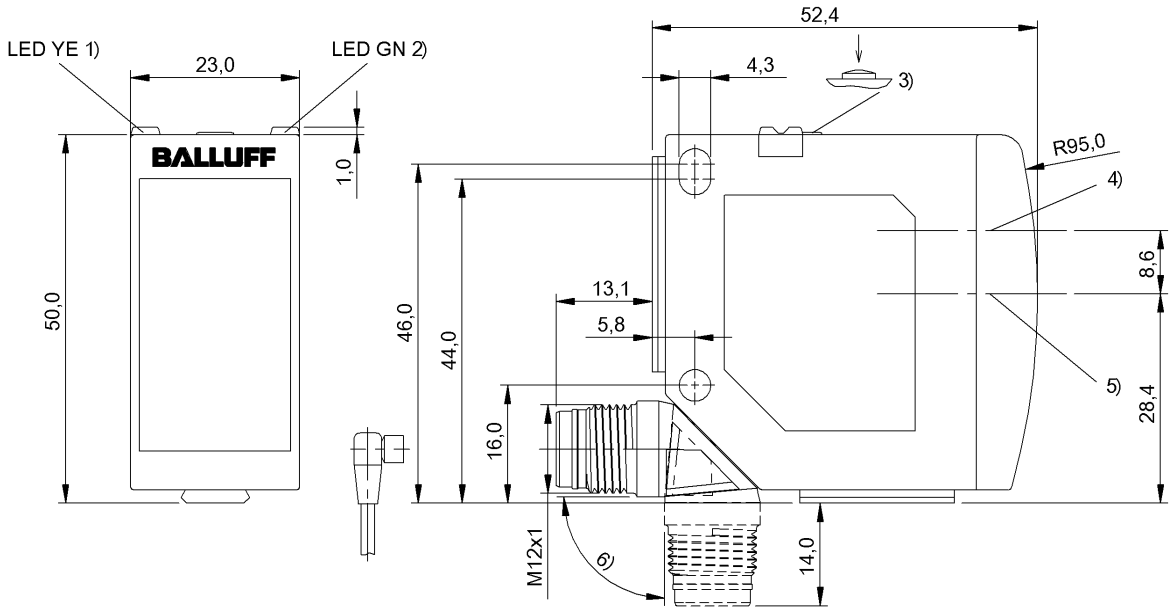

1) Функция выхода, 2) Напряжение питания, 3) Кнопка запоминания, 4) Оптическая ось, передатчик, 5) Оптическая ось, приемник, 6) Поворачивается на 270°

Basic features

Базовый стандарт	IEC 60947-5-2, IEC 60947-5-7
Область применения	Измерение расстояния
Принцип действия	Оптоэлектронный датчик расстояния
Разрешение на эксплуатацию/ конформность	CE cULus Ecolab WEEE
Серия	23K
Форма	квадр. Разъем поворотный

Display/Operation

Возможность регулировки	Коммутирующий выход Q Коммутирующий выход PNP/ NPN Замыкающий контакт/ размыкающий контакт Рабочий диапазон
Задатчик	Кнопка
Индикация	СД зеленый: рабочее напряжение Состояние переключения – СД желтый
Индикация рабочего напряжения	да

Electrical connection

Защита от короткого замыкания	да
Защита от переполюсовки	да
Разъем	Штекерный разъем, M12x1-Штекер, 4-конт.

Оптоэлектронные датчики

BOD 23K-LI01-S4
Код заказа: BOD0020

BALLUFF

Electrical data

Задержка включения Ton, макс.	1,2 мс
Задержка выключения toff, макс.	1,2 мс
Задержка готовности Tv, макс.	5 s
Класс защиты	II
Остаточная волнистость, макс. (% от Ue)	10 %
Падение напряжения Ud, макс., при Ie	2 V
Рабочее напряжение Ub	18...30 VDC
Расчетное рабочее напряжение Ue=	24 V
Расчетный рабочий ток Ie	100 mA
Ток холостого хода Io, макс. при Ue	60 mA
Частота переключения	500 Гц

Environmental conditions

EN 60068-2-27, ударная нагрузка	Полусинус, 30 g_n, 11 мс, 3x6
EN 60068-2-6, вибрация	55 Гц, амплитуда 1 мм, 3x30 мин
Степень защиты	IP67
Степень защиты согласно DIN 40050	IP69K
Температура окружающей среды	-40...60 °C
Температура окружающей среды, макс.	60 °C UL: макс. +45°C

Functional safety

MTTF (40°C)	188 a

IO-Link

ID профиля IO-Link	0x0001 SSP0

Interface

Интерфейс	IO-Link 1.1
Переключающий выход	PNP/NPN/автоопределение, замыкающий/размыкающий контакт (NO/NC)

Material

Активная поверхность, материал	PMMA
Материал корпуса	ABS

Mechanical data

Крепление	Винт M4
Макс. момент затяжки	1.5 Nm
Размеры	51 x 23 x 52.4 mm

Optical features

Вид излучения	Лазер, красный свет
Длина волны	655 nm
Длительность импульса t, макс.	0.008 µs
Импульсная мощность Pp, макс.	930.0 mW
Класс лазера по IEC 60825-1	1
Посторонний свет, макс.	5000 Lux
Принцип действия, оптич.	Измерение времени прохождения света
Размер светового пятна	5.5 x 7 mm при 5 м
Функция переключения, оптич.	срабатывание на освещение / на затемнение
Характеристика струи	Коллимация
Частота импульсов	45 кГц

Range/Distance

Гистерезис H, макс.	15 mm
Дальность действия	100...5000 мм
Разрешение	≤ 5 mm
Точность	±0.6 % FS
Точность воспроизведения	0.024 % FS
Условное расстояние переключения sn	5 m, регулируется

Remarks

Подробная информация: см. Руководство по эксплуатации.

Дополнительная информация по MTTF или B10d содержится в сертификате MTTF / B10d

Указанное значение MTTF / B10d не гарантирует каких-либо свойств и/или срока службы; речь идет только об экспериментальных данных, не имеющих обязательного характера. Эти данные не продлевают срок давности по гарантийным претензиям и не влияют на него каким-либо иным образом.

Connector Drawings

Wiring Diagrams (Schematic)

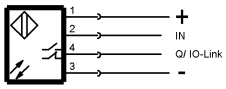

Opto Symbols

Warning Symbols

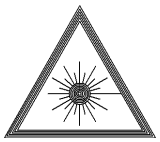

КЛАСС ЛАЗЕРА 1 по IEC 60825-1