Оптоэлектронные датчики

BOS 50K-PA-PR10-S4
Код заказа: BOS01CR

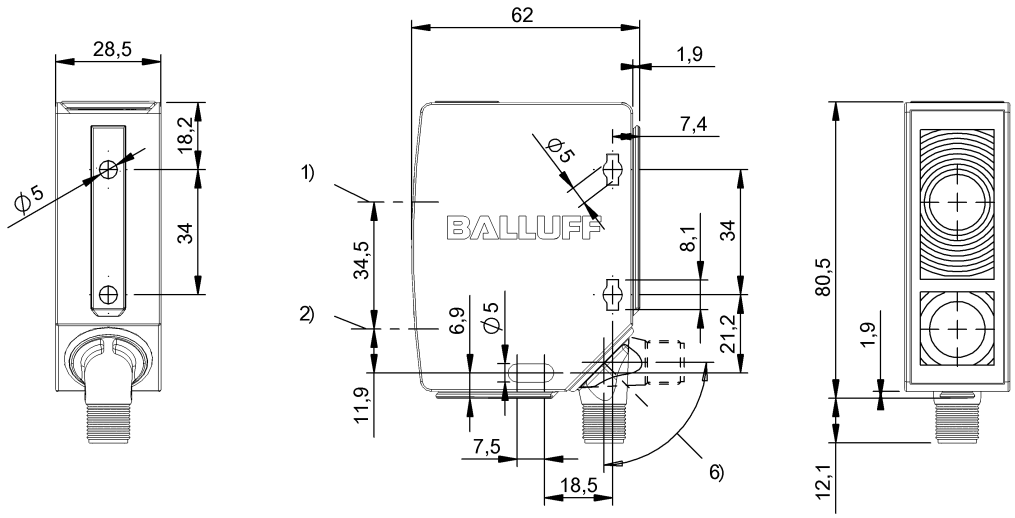

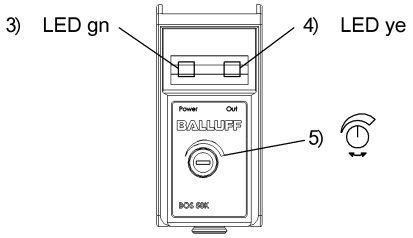

1) Оптическая ось, приемник, 2) Оптическая ось, передатчик, 3) Напряжение питания, 4) Прием света / пограничная зона, 5) Sn, 6) Поворачивается на 270°

Basic features

Базовый стандарт	IEC 60947-5-2
Принцип действия	Оптоэлектронный датчик
Разрешение на эксплуатацию/ конформность	CE cULus WEEE UKCA
Серия	50K
Форма	квадр. Разъем поворотный

Display/Operation

Возможность регулировки	Дальность срабатывания (Sn)
Задатчик	Потенциометр 270°
Индикация	СД зеленый: рабочее напряжение LED green flashes: Short circuit or overload (PIN4) LED yellow: light reception function reserve > 1.5 LED yellow flashing: Light reception function reserve <= 1.5

Electrical connection

Защита от короткого замыкания	да
Защита от переполюсовки	да
Контакты, защита поверхности	позолоченный
Разъем	Штекерный разъем, M12x1-Штекер, 4-конт.
С защитой от неправильного подключения	да

Оптоэлектронные датчики

BOS 50K-PA-PR10-S4
Код заказа: BOS01CR

Electrical data

Емкость нагрузки, макс., при Ue	100 nF
Задержка включения Ton, макс.	0.65 ms
Задержка выключения toff, макс.	0.65 ms
Задержка готовности Tv, макс.	20 ms
Категория применения	=-13
Класс защиты	II
Остаточная волнистость, макс. (% от Ue)	10 %
Остаточный ток Ir, макс.	10 µA
Падение напряжения Ud, макс., при Ie	2.5 V
Рабочее напряжение Ub	10...30 VDC
Расчетное напряжение изоляции Ui	250 V AC
Расчетное рабочее напряжение Ue=	24 V
Расчетный рабочий ток Ie	100 mA
Ток холостого хода Io, макс. при Ue	30 mA
Частота переключения	800 Гц

Environmental conditions

EN 60068-2-27, ударная нагрузка	Полусинус, 30 g_n, 11 мс, 3x6
EN 60068-2-6, вибрация	10...55 Гц, амплитуда 1 мм, 3x30 мин
Степень защиты	IP67
Температура окружающей среды	-5...55 °C

Functional safety

MTTF (40°C)	889 a

Interface

Переключающий выход	PNP Замыкающий контакт (NO) PNP Размыкающий контакт (NC) Контакты 4–2

Material

Активная поверхность, материал	Стекло
Материал корпуса	PC ABS

Mechanical data

Крепление	Винт M5
Размеры	28.5 x 80.5 x 62 mm

Optical features

Вид излучения	СД красного света
Длина волны	630 nm
Поляризационный фильтр	да
Посторонний свет, макс.	10000 Lux
Принцип действия, оптич.	Отражательный световой затвор
Размер светового пятна	200 x 200 mm при 10 м
Светодиодная группа по IEC 62471	Свободная группа
Функция переключения, оптич.	срабатывание при освещении срабатывание при затемнении
Характеристика струи	расхождение

Range/Distance

Дальность действия	0...18 м
Температурный дрейф, макс. (% от Sr)	10 %
Условное расстояние переключения sn	18 m, регулируется

Remarks

Комплектующие заказываются отдельно.
После устранения перегрузки датчик снова готов к работе.
Подробная информация: см. Руководство по эксплуатации.
Только для областей применения по NFPA 79 (машины с напряжением питания до 600 В). Для подключения устройства нужно использовать кабель R/C (CYJV2) с подходящими характеристиками.
Дополнительная информация по MTTF или B10d содержится в сертификате MTTF / B10d

Указанное значение MTTF / B10d не гарантирует каких-либо свойств и/или срока службы; речь идет только об экспериментальных данных, не имеющих обязательного характера. Эти данные не продлевают срок давности по гарантийным претензиям и не влияют на него каким-либо иным образом.

Connector Drawings

Wiring Diagrams (Schematic)

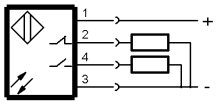

Technical Drawings

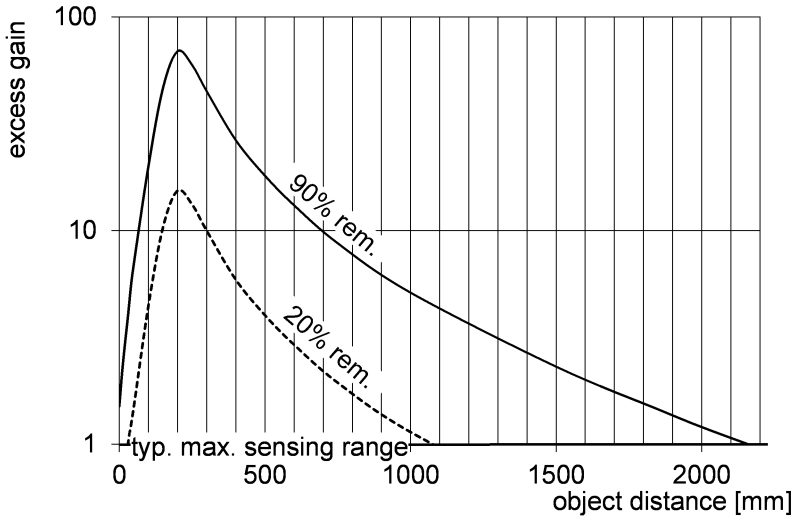

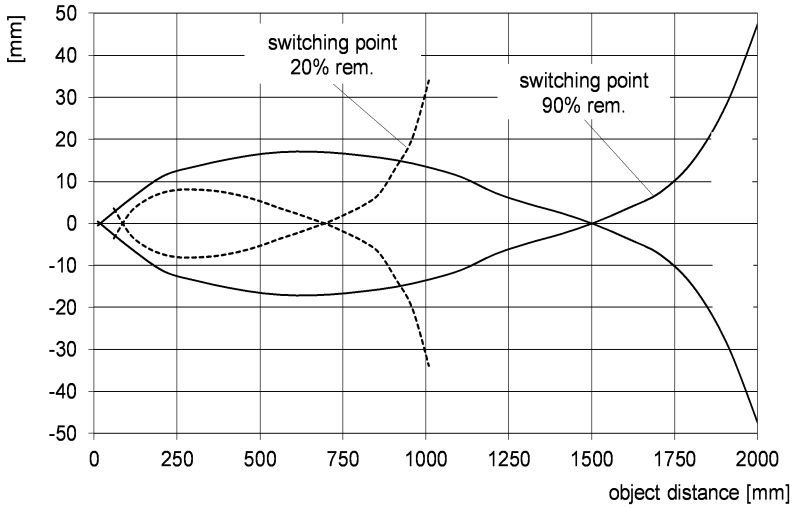

Opto Symbols